JORNO
GROUP

JORNO | RAVAL

Коллекции Jorno

6 Cossety NEW
8 Tossony NEW
10 Shine
12 Strong
14 Solis New
16 Bosko
18 Modul

Коллекции Raval

22 Morelle
24 Welto
26 Brik
28 Decent
30 Wector
32 Moduo Slim
34 Forte

Схемы

36 Jorno
42 Raval
50 Зеркала

JORNO GROUP

Наше производство мебели оснащено современным высокотехнологичным оборудованием, но в то же время многие процессы выполняются ручным трудом, что создает эксклюзивность каждого продукта.

Уникальность коллекциям придают нестандартные текстуры: массив дерева, бетон, керамогранит, HLP-пластик. Мы создаем качественный эмоциональный продукт, призванный подчеркнуть индивидуальность своего обладателя.

Сегодня мы представляем две торговые марки — **Jorno** и **Raval**.

25 лет
производим мебель

5 млн
проданных комплектов мебели

543
сотрудника

5 000 м^2
собственного производства

О производстве

ДИЗАЙНЕР КОЛЛЕКЦИИ JORNO:

Массимо

В нашем стремлении к красоте мы объединяем самые лучшие традиции итальянского дизайна, чувства прекрасного и международные требования к качеству. Estetica Individuale определяет каждую деталь нашей мебели. Наслаждение — чувство, которое вы испытываете от обладания нашей мебелью.

Estetica Individuale

jORNO

Итальянская мебель — это не просто географическое определение. Это изобретательность, уникальный дизайн, качество.

Бренд JORNO создает индивидуальный образ мебели для ванных комнат с наилучшей интерпретацией итальянского дизайна. Уникальный дизайн каждой коллекции создается идейным вдохновителем и создателем бренда JORNO дизайнером из Италии Массимо. Благодаря тесной, плодотворной работе разработчиков дизайна и производства в коллекциях JORNO соединяются форма, стиль, технологичность.

Наш сайт
jorno.it

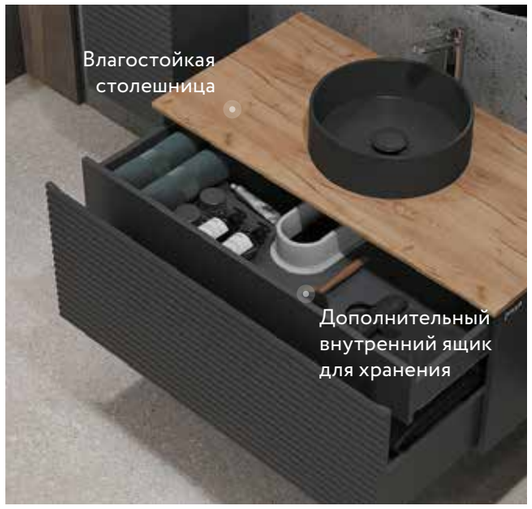

Cossety NEW

Простой и лаконичный, но в то же время стильный, современный дизайн позволят комплектам вписаться практически в любой интерьер. Сочетание деревянной богатой текстуры столешницы с четкими геометричными линиями на фасадах корпуса создает эффектный внешний вид коллекции и отражает дизайнерскую задумку.

Cossety 80, Белый/Дуб Мавелла золотой

Тумба Cossety 80	794x500x458 мм	Coss.01.80/P/W-DG/JR
Зеркало Solo 77	770x24x770 мм	Solo.02.77/W/RL
Пенал Cossety 124	330x270x1240 мм	Coss.04.124/P/W/JR

Cossety 80, Антрацит/Дуб Крафт золотой

Тумба Cossety 80	794x500x458 мм	Coss.01.80/P/A-DZ/JR
Зеркало Solo 77	770x24x770 мм	Solo.02.77/W/RL
Пенал Cossety 124	330x270x1240 мм	Coss.04.124/P/A/JR

Cossety 100, Белый/Дуб Мавелла золотой

Тумба Cossety 100	994x500x458 мм	Coss.01.100/P/W-DG/JR
Зеркало Solo 100	1000x24x1000 мм	Solo.02.100/W/RL
Пенал Cossety 124	330x270x1240 мм	Coss.04.124/P/W/JR

Cossety 100, Антрацит/Дуб Крафт золотой

Тумба Cossety 100	994x500x458 мм	Coss.01.100/P/A-DZ/JR
Зеркало Solo 100	1000x24x1000 мм	Solo.02.100/W/RL
Пенал Cossety 124	330x270x1240 мм	Coss.04.124/P/A/JR

Tossony NEW

Стильное дизайнерское решение гармонично сочетается с функциональностью, а материалы богатой текстуры – с практичностью. Тумбы выполнены из влагостойких материалов и оснащены раковиной из литьевого мрамора. Особенностью тумб данной коллекции является выдвижной органайзер для хранения мелочей. Вариативность цветовых решений и размерного ряда является значимым преимуществом коллекции.

Tossony 70, Сонома светлая/Белый

Тумба Tossony 70	686x443x600 мм	Toss.01.70/P/SS-W/JR
Раковина Classica 70	701x449x150 мм	4627173210171
Зеркало Kvadro 60	600x24x800 мм	Kvdr.02.60/W/RL
Пенал Cossety 124	330x270x1240 мм	Coss.04.124/P/W/JR

Tossony 70, Дуб Самдал/Антрацит

Тумба Tossony 70	686x443x600 мм	Toss.01.70/P/DS-A/JR
Раковина Астория 70	700x450x154 мм	10.170.00700.302
Зеркало Kvadro 60	600x24x800 мм	Kvdr.02.60/W/RL
Пенал Cossety 124	330x270x1240 мм	Coss.04.124/P/A/JR

Tossony 90, Сонома светлая/Белый

Тумба Tossony 90	886x443x600 мм	Toss.01.90/P/SS-W/JR
Раковина Classica 90	902x452x151 мм	4627173210195
Зеркало Kvadro 80	800x24x800 мм	Kvdr.02.80/W/RL
Пенал Cossety 124	330x270x1240 мм	Coss.04.124/P/W/JR

Tossony 90, Дуб Самдал/Антрацит

Тумба Tossony 90	886x443x600 мм	Toss.01.90/P/DS-A/JR
Раковина Астория 90	900x450x154 мм	10.170.00900.302
Зеркало Kvadro 80	800x24x800 мм	Kvdr.02.80/W/RL
Пенал Cossety 124	330x270x1240 мм	Coss.04.124/P/A/JR

Shine

ЯРКИЙ ОБРАЗ ПЛАВНЫХ ЛИНИЙ

Свет тумбы в коллекции Shine создает ощущение плавности в пространстве интерьера. Зеркало со светодиодной подсветкой в сочетании со столешницей из стекла Lacobel придает легкость композиции. В комплектах в цвете антрацит есть два варианта тумб — с МФУ и без (встроенный в столешницу многофункциональный модуль, который показывает температуру, время и дату, а также Bluetooth система с двумя динамиками).

Shine 75, Белый

Тумба Shine 75	908x496x394 мм	Shi.01.75/P/W
Зеркало Shine 65	650x30x650 мм	Shi.02.65/W
Пенал Shine 125	330x270x1250 мм	Shi.04.125/P/W

Shine 90, Белый

Тумба Shine 90	908x496x394 мм	Shi.01.90/P/W
Зеркало Shine 65	650x30x650 мм	Shi.02.65/W
Пенал Shine 125	330x270x1250 мм	Shi.04.125/P/W

Shine 100, Антрацит

Тумба Shine 100	1004x496x394 мм	Shi.01.100/P/A
Тумба Shine 100 с МФУ	1004x496x394 мм	**Shi.01.100-M/P/A**
Зеркало Shine 48	480x30x1450 мм	Shi.02.48/A
Зеркало Shine 51	510x30x1465 мм	Shi.02.51/A
Пенал Shine 125	330x270x1250 мм	Shi.04. 125/P/A

Shine 120, Антрацит

Тумба Shine 120	1240x496x394 мм	Shi.01.120/P/A
Зеркало Shine 48	480x30x1450 мм	Shi.02.48/A
Зеркало Shine 51	510x30x1465 мм	Shi.02.51/A
Пенал Shine 125	330x270x1250 мм	Shi.04. 125/P/A

Strong

СОЧЕТАНИЕ БРУТАЛЬНОСТИ И УТОНЧЁННОСТИ

Коллекция Strong пропитана величием римской архитектуры с ее повторяющимися колоннами и арками, монументальными опорами, отражая при этом непринужденность современной городской жизни. Натуральное дерево в сочетании с тонкими линиями краев столешницы и повторяющимися линиями на фасаде, создают баланс брутальности и утонченности. Бесконтактная подсветка зеркала и тумбы по периметру не только придает технологичность, современность образу, но и усиливает эмоциональный эффект.

Strong 80, антрацит

Тумба Strong 80	800x540x330 мм	Str.01.80/P/A
Зеркало Strong	570x30x1440 мм	Str.02.57/P/A
Пенал Strong	330x320x1300 мм	Str.04.130/P/A

Strong 100, антрацит

Тумба Strong 100	1000x540x330 мм	Str.01.100/P/A
Зеркало Strong	570x30x1440 мм	Str.02.57/P/A
Пенал Strong	330x320x1300 мм	Str.04.130/P/A

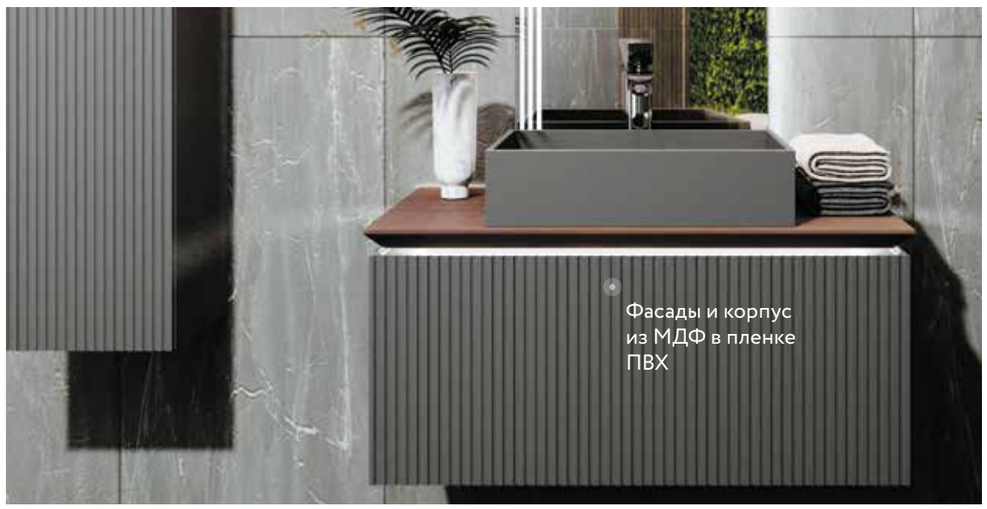

Solis New

РОСКОШЬ ЕСТЕСТВЕННОЙ СРЕДЫ

Тумбы коллекции Solis new оснащены дополнительным скрытым ящиком, стеклянным разделителем внутри основного и системой Metabox. Деревянная столешница обработана вручную специальным лаком, который обеспечивает влагостойкость и придает вид свежеспиленного дерева. Большое круглое зеркало, напоминающее солнечный диск, с подсветкой оснащено бесконтактным включателем. Вариативность комплектации зеркала позволяет адаптировать комплект по ширине, функционалу и внешнему образу.

Solis New 100

Тумба Solis new 100	994x540x390 мм	SoIN.01.106/W/JR
Зеркало Solis new 106	1060x25x1085 мм	SoIN.02.106/W/JR
Зеркало Solis new 34	340x25x1200 мм	SoIN.03.34/W/JR
Зеркало-пенал Solis new 34	340x255x1200 мм	SoIN.11.34/W/JR

Solis New 120

Тумба Solis new 100	1194x540x390 мм	SoIN.01.120/W/JR
Зеркало Solis new 106	1060x25x1085 мм	SoIN.02.106/W/JR
Зеркало Solis new 34	340x25x1200 мм	SoIN.03.34/W/JR
Зеркало-пенал Solis new 34	340x255x1200 мм	SoIN.11.34/W/JR

Bosko

ЛАКОНИЧНАЯ ФУНКЦИОНАЛЬНОСТЬ

Простота форм и мягкость образа создает ощущение легкости и чистоты пространства комнаты. Столешница из стекла Lacobel и декоративный карниз под ней придают изящности. Мягкие линии полукругов на ручках, столешнице, тумбе и зеркале создают позитивный образ, приятный для частого непосредственного контакта.

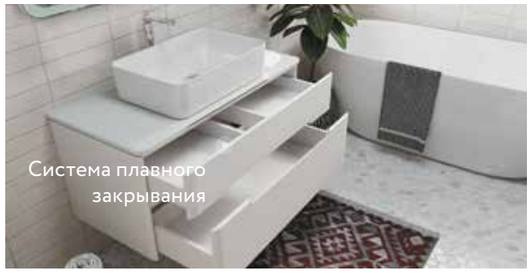

Bosko 60, Белый

Тумба Bosko 60	600x500x463 мм	Bos.01.60/P/W
Зеркало Morelle 60	600x30x680 мм	Mrl.02.60/W/RL
Пенал Shine 125	330x270x1250 мм	Shi.04.125/P/W

Bosko 75, Белый

Тумба Bosko 75	750x500x463 мм	Bos.01.75/P/W
Зеркало Morelle 60	600x30x680 мм	Mrl.02.60/W/RL
Пенал Shine 125	330x270x1250 мм	Shi.04.125/P/W

Bosko 100, Белый

Тумба Bosko 100	1000x500x463 мм	Bos.01.100/P/W
Зеркало Morelle 80	800x30x1000 мм	Mrl.02.80/W/RL
Пенал Shine 125	330x270x1250 мм	Shi.04.125/P/W

Modul

МЯГКОСТЬ ФОРМ И ЧЁТКОСТЬ ЛИНИЙ

Коллекция Modul — это современное сочетание минимализма и творчества с выделенными функциональными элементами. Четкие прямые линии краев тумбы и раковины образуют форму лаконичного куба, в котором будто вырезаны ручка и раковина с округлыми краями. Отсутствие лицевой фурнитуры создает чистый образ и решает функцию открывания максимально эффективно. Большие корпуса мебели вместительны, нейтральны по цвету и форме, что позволяет вписываться в разные пространства.

Modul 65, Белый

Тумба Modul 65	616x446x580 мм	Mol.01.62/P/W
Зеркало Modul 65	600x30x800 мм	Mol.02.60/W
Раковина Modul 65	620x450x140 мм	Mol.08.65/W
Пенал Modul 150	350x309x1500 мм	Mol.04.150/P/W

Modul 80, Белый

Тумба Modul 80	766x446x580 мм	Mol.01.77/P/W
Зеркало Modul 80	770x30x770 мм	Mol.02.77/W
Раковина Modul 80	770x450x200 мм	Mol.08.80/W
Пенал Modul 150	350x309x1500 мм	Mol.04.150/P/W

Modul 100, Белый

Тумба Modul 100	966x446x580 мм	Mol.01.97/P/W
Зеркало Modul 92	915x30x685 мм	Mol.02.92/W
Раковина Modul 100	970x450x200 мм	Mol.08.100/W
Пенал Modul 150	350x309x1500 мм	Mol.04.150/P/W

Modul 120, Белый

Тумба Modul 120	1216x446x580 мм	Mol.01.122/P/W
Зеркало Modul 120	1200x30x800 мм	Mol.02.120/W
Раковина Modul 120	1220x450x200 мм	Mol.08.120/W
Пенал Modul 150	350x309x1500 мм	Mol.04.150/P/W

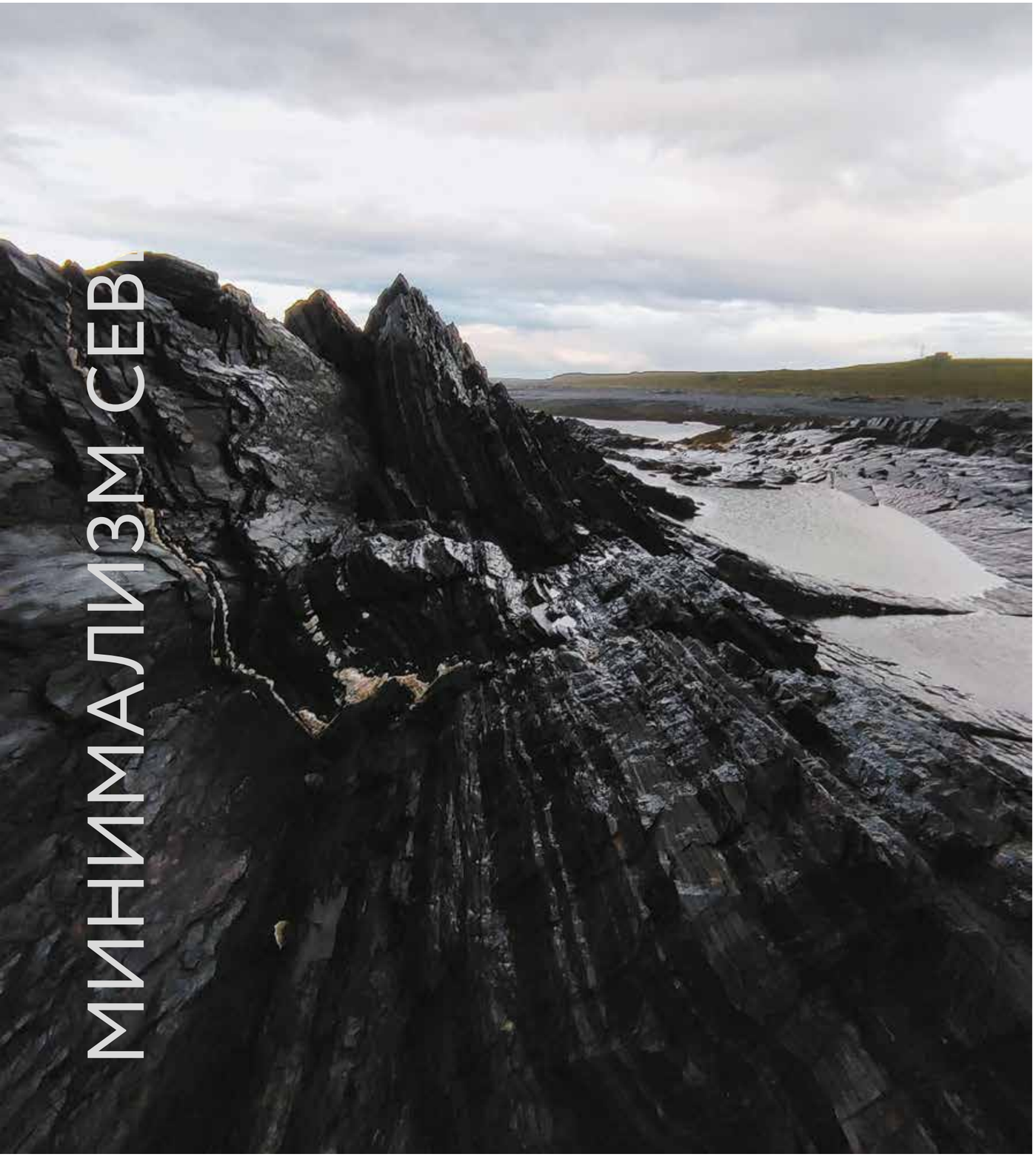

RAVAL

Мебель для ванных комнат производства Raval — это доступные решения с уникальным эмоциональным дизайном, которые легко впишутся в интерьеры любых ванных комнат.

Продукты ТМ Raval выполнены из высококачественных проверенных материалов и имеют широкую вариативность коллекций по цвету и типоразмерам.

Наш сайт
raval.ru

MORELLE

Лаконичные формы и плавные скруглённые радиусы в сочетании с природным материалом столешницы придают коллекции Morelle мягкость и контактность . Столешница из дерева обработана маслом с добавлением воска , что подчёркивает фактуру дерева , глубину цвета и обеспечивает влагостойкость.

Morelle 60, антрацит/трюфель

Тумба Morelle 60, подвесная	594x500x442 мм	Mrl.01.60/P/A-T/RL
Тумба Morelle 60, напольная	594x500x792 мм	Mrl.01.60/N/A-T/RL
Зеркало Morelle 60	600x30x680 мм	Mrl.02.60/W/RL
Зеркало-шкаф Morelle 60	600x129x1000 мм	Mrl.03.60/W/RL

Morelle 80, антрацит/трюфель

Тумба Morelle 80, подвесная	794x500x442 мм	Mrl.01.80/P/A-T/RL
Тумба Morelle 80 напольная	794x500x442 мм	Mrl.01.80/N/A-T/RL
Зеркало Morelle 80	800x30x1000 мм	Mrl.02.80/W/RL

Morelle 100, антрацит/трюфель

Тумба Morelle 100, подвесная	994x500x442мм	Mrl.01.100/P/A-T/RL
Тумба Morelle 100 напольная	994x500x442мм	Mrl.01.100/N/A-T/RL
Зеркало Morelle 100	1000x30x800мм	Mrl.02.100/W/RL

Пенал Morelle 143, антрацит

Пенал Morelle 143, антрацит	330x270x1430 мм	Mrl.04.143/P/A/RL

WELTO

Коллекция Welto разработана в сдержанном, современном стиле, с добавлением нестандартных решений в деталях. Прямоугольная раковина из литьевого мрамора выполнена по авторскому дизайну. Тумба из МДФ выполнена в лаконичном стиле , но при этом добавляет индивидуальность образу. Интегрированная ручка не завершается ожидаемыми округлыми радиусами фасада, а проходит «на вылет». Ящики оснащены системой плавного закрывания.

Welto 60

Тумба Welto 60 подвесная	586x450x420 мм	Wel.01.60/P/W/RL
Раковина Solo 60	600x455x130 мм	Solo.08.60/W/RL
Зеркало Ego 60 с подсветкой и часами	600x24x800 мм	Ego.02.60/W/RL
Пенал Welto 120 подвесной	330x271x1200 мм	Wel.04.120/P/W/RL

Welto 80

Тумба Welto 80 подвесная	786x450x420 мм	Wel.01.80/P/W/RL
Раковина Solo 80	800мx460x140 мм	Solo.08.80/W/RL
Зеркало Ego 80 с подсветкой и часами	800x24x800 мм	Ego.02.80/W/RL
Пенал Welto 120 подвесной	330x271x1200 мм	Wel.04.120/P/W/RL

Welto 100

Тумба Welto 100 подвесная	986x450x420 мм	Wel.01.100/P/W/RL
Зеркало Ego 100 с подсветкой и часами	1000x24x800 мм	Ego.02.100/W/RL
Раковина Solo 100	1000x460x150 мм	Solo.08.100/W/RL
Пенал Welto 120 подвесной	330x271x1200 мм	Wel.04.120/P/W/RL

BRIK

Коллекция Brik разработана для самых компактных ванных комнат. Эргономичная тумба с двумя вместительными ящиками имеет глубину 33 см. Авторский дизайн раковины экономит пространство. Зеркало оснащено фронтальной подсветкой по периметру, что является дополнительным источником света в ванной комнате.

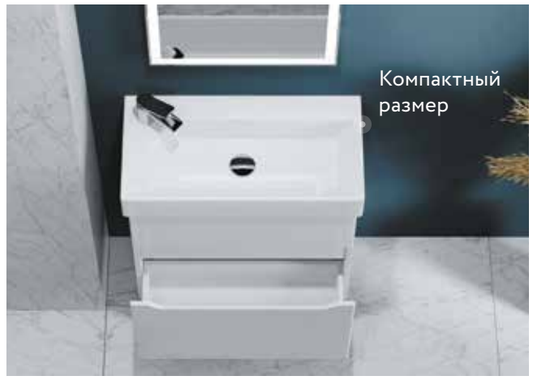

Brik 55

Тумба Brik 55 подвесная Белая	522x316x553 мм	Brk.01.55/P/W/RL
Тумба Brik 55 подвесная Антрацит	522x316x553 мм	Brk.01.55/P/A/RL
Раковина Слим Сенерджи 55	550x330x150 мм	170055-KL
Зеркало Novato 60 с подсветкой	600x30x600 мм	Nov.02.60/W/RL

Brik 65

Тумба Brik 65 подвесная Белая	616x316x553 мм	Brk.01.65/P/W/RL
Зеркало Prima 60 с подсветкой	600x30x800 мм	Prim.02.60/W/RL
Раковина Слим Сенерджи 65	650x330x150 мм	170065-KL

DECENT

Лаконичная сдержанность и гармония являются основой скандинавского стиля, который отражает коллекция Decent . Столешница из керамогранита является выразительным элементом данной коллекции ,поскольку обладает эффектной фактурой , при этом отличается высокой устойчивостью к механическим повреждениям . Ящики с системой плавного закрывания обеспечивают комфорт использования. Все зеркала оснащены интерьерной подсветкой по периметру и бесконтактным включением.

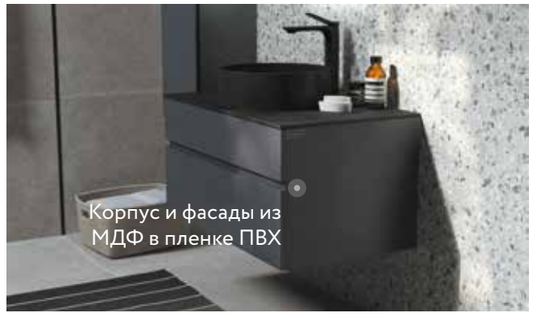

Decent 60

Тумба Decent 60 подвесная	590x520x400 мм	Dec.01.60/A/RL
Зеркало Kvadro 60 с подсветкой и часами	600x24x800 мм	Kvdr.02.60/W/RL
Пенал Decent 110 подвесной	330x270x1100 мм	Dec.04.110/P/A/RL

Decent 80

Тумба Decent 80 подвесная	800x520x400 мм	Dec.01.80/A/RL
Зеркало Kvadro 60 с подсветкой и часами	600x24x800 мм	Kvdr.02.60/W/RL
Пенал Decent 110 подвесной	330x270x1100 мм	Dec.04.110/P/A/RL

Decent 100

Тумба Decent 100 подвесная	1000x520x400 мм	Dec.01.100/A/RL
Зеркало Decent 100 с подсветкой	1000x50x1000 мм	Dec.02.100/W/RL
Пенал Decent 110 подвесной	330x270x1100 мм	Dec.04.110/P/A/RL

WECTOR

Коллекция Wector выполнена в минималистичном стиле. Геометрия обшей формы комплекта дополнена динамическими линиями интегрированных ручек. Зеркала оборудованы сенсорным включателем.

Wector 60

Тумба Wector 60 подвесная	600x448x600 мм	Wct.01.60/P/W/MD
Зеркало Prima 60 с подсветкой	600x30x800 мм	Prim.02.60/W/RL
Раковина Classica 60	603x451x145 мм	4627173210164
Пенал Statik 150 подвесной	330x269x1500 мм	Sta.04.150/P/W

Wector 70

Тумба Wector 70 подвесная	700x448x600 мм	Wct.01.70/P/W/MD
Зеркало Prima 60 с подсветкой	600x30x800 мм	Prim.02.60/W/RL
Раковина Classica 70	701x449x150 мм	4627173210171
Пенал Statik 150 подвесной	330x269x1500 мм	Sta.04.150/P/W

Wector 80

Тумба Wector 80 подвесная	800x448x600 мм	Wct.01.80/P/W/MD
Раковина Classica 80	802x450x151 мм	Clas.08.80/W/RL
Зеркало Prima 77 с подсветкой	770x30x770 мм	Prim.02.77/W/RL
Пенал Statik 150 подвесной	330x269x1500 мм	Sta.04.150/P/W

Wector 90

Тумба Wector 90 подвесная	900x448x600 мм	Wct.01.90/P/W/MD
Раковина Classica 90	902x452x151 мм	4627173210195
Зеркало Kvadro 80 с подсветкой и часами	800x24x800 мм	Kvdr.02.80/W/RL
Пенал Statik 150 подвесной	330x269x1500 мм	Sta.04.150/P/W

Wector 100

Тумба Wector 100 подвесная	1000x448x600 мм	Wct.01.100/P/W/MD
Раковина Classica 100	1002x450x150 мм	4627173210201
Зеркало Kvadro 100 с подсветкой и часами	1000x24x800 мм	Kvdr.02.100/W/RL
Пенал Statik 150 подвесной	330x269x1500 мм	Sta.04.150/P/W

MODUO SLIM

Данный комплект сочетает в себе лаконичность и функциональность. Благодаря своей компактности идеально подходит для малогабаритных помещений. Комплект изготовлен из влагостойких материалов в пленке ПВХ. Ящики тумбы и пенала оснащены механизмом плавного закрывания. Удобное зеркало-шкаф с полкой.

Moduo Slim 50

Тумба Moduo Slim 50 подвесная	494x344x470 мм	Mod.01.50/P/W
Зеркало-шкаф Moduo Slim 50	500x150x700 мм	Mod.03.50/W
Раковина Cersanit Moduo Slim 50	500x350x200 мм	S-UM-MOD50SL/1
Пенал Moduo Slim 115	300x250x1150 мм	Mod.04.115/P/W

Moduo Slim 60

Тумба Moduo Slim 60 подвесная	594x374x530 мм	Mod.01.60/P/W
Раковина Cersanit Moduo Slim 60	600x375x225 мм	S-UM-MOD60SL/1
Зеркало-шкаф Moduo Slim 60	600x150x700 мм	Mod.03.60/W
Пенал Moduo Slim 115	300x250x1150 мм	Mod.04.115/P/W

FORTE

Коллекция Forte предлагает доступное решение для небольших ванных комнат, что позволяет чувствовать себя комфортно даже в ограниченных пространствах. Тумба под раковину совмещается со стиральной машиной, организует полезное пространство и имеет эстетичный внешний вид. Ящики и дверцы тумб оснащены доводчиками. Зеркала с фронтальной подсветкой оборудованы сенсорным включателем.

Forte 110, правая

Тумба Forte 110, напольная правая	440x478x869 мм	For.01.110.R/N/W
Зеркало Forte 92	916x28x685 мм	For.02.92/W
Раковина Kamilla 110, правая	1100x480x140 мм	4627173210034
Кронштейн к раковине левый		46271173210089

Forte 110, левая

Тумба Forte 110, напольная левая	440x478x869 мм	For.01.110.L/N/W
Зеркало Forte 92	916x28x685 мм	For.02.92/W
Раковина Kamila 110, левая	1100x480x140 мм	4627173210041
Кронштейн к раковине правый		4627173210072

Forte 120, правая

Тумба Forte 120, напольная правая	540x478x869 мм	For.01.110.R/N/W
Зеркало Forte 120 с подсветкой	1200x30x800 мм	For.02.92/W
Раковина Kamilla 120, правая	1200x480x140 мм	4627173210010
Кронштейн к раковине левый		46271173210089

Forte 120, левая

Тумба Forte 120, напольная левая	540x478x869 мм	For.01.120.L/N/W
Зеркало Forte 120 с подсветкой	1200x30x800 мм	For.02.92/W
Раковина Kamila 120, левая	1200x480x140 мм	4627173210027
Кронштейн к раковине правый		4627173210072

СХЕМЫ НАВЕСА

Н — место крепления к стене
К — место вывода воды и слива
Э — точка вывода электропровода

Shine

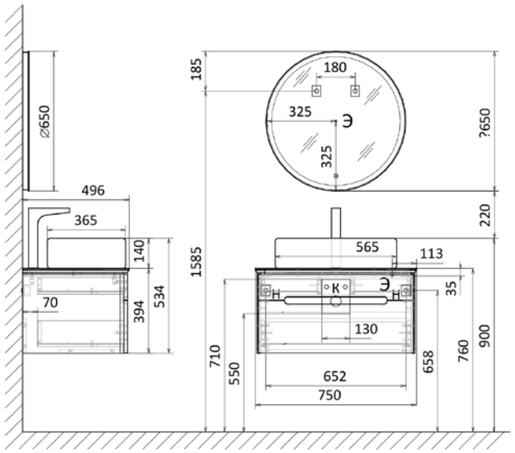

Зеркало Shine 65
Тумба подвесная Shine 75

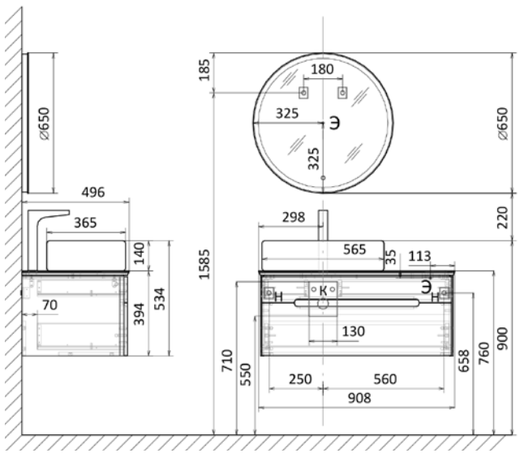

Зеркало Shine 65
Тумба подвесная Shine 90

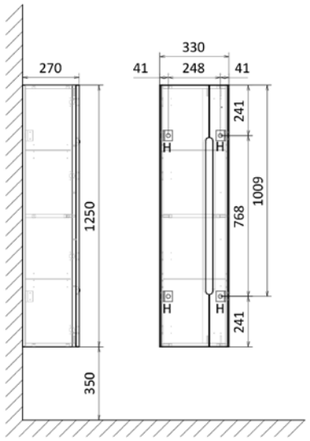

Пенал Shine 125

Strong

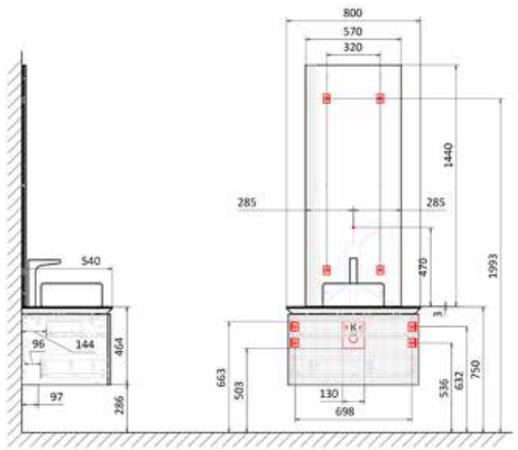

Зеркало Strong 57
Тумба подвесная Strong 80

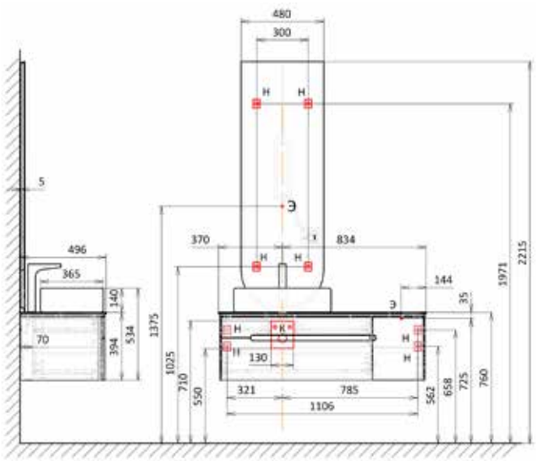

Зеркало Shine 48
Тумба подвесная Shine 120

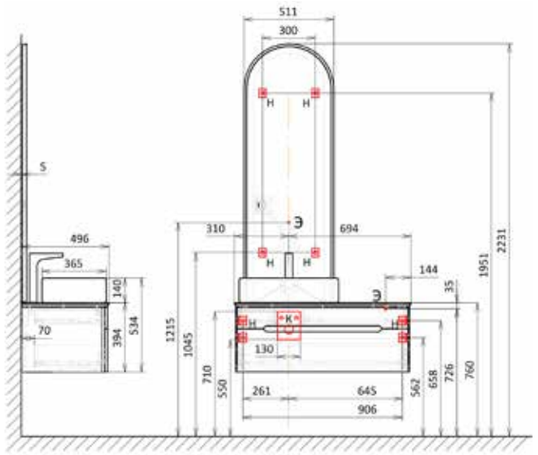

Зеркало Shine 51
Тумба подвесная Shine 100

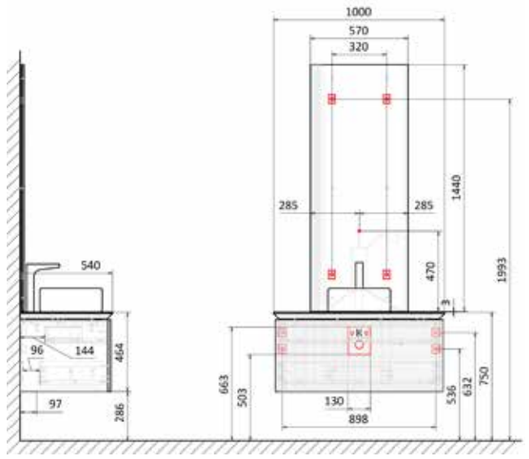

Зеркало Strong 57
Тумба подвесная Strong 100

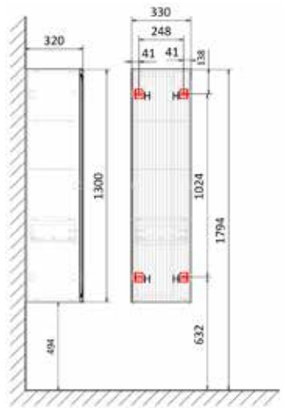

Пенал Strong 130

Н — место крепления к стене
К — место вывода воды и слива
Э — точка вывода электропровода

Solis New

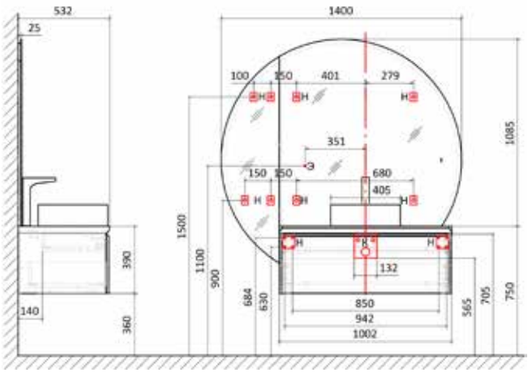

Зеркало Solis 34
Зеркало Solis 106
Тумба подвесная Solis 100

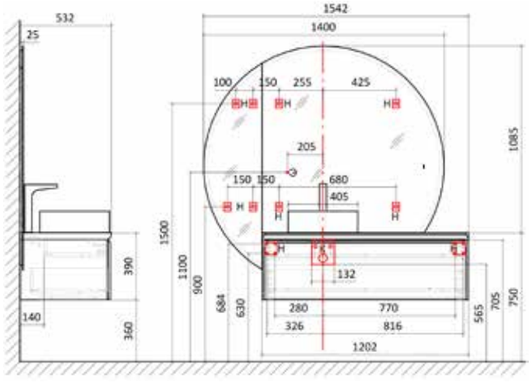

Зеркало Solis 34
Зеркало Solis 106
Тумба подвесная Solis 120

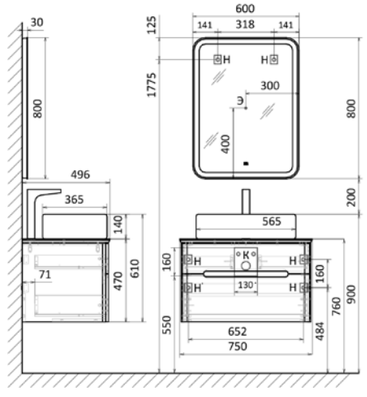

Зеркало Morelle 60
Тумба подвесная Bosko 75

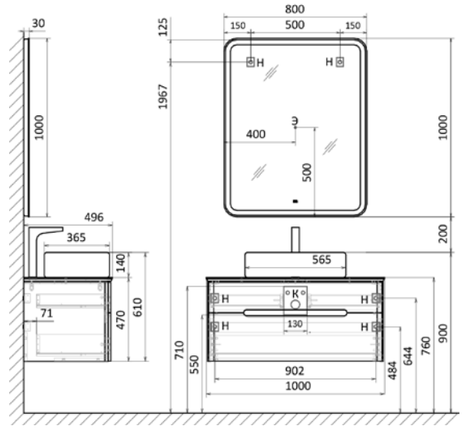

Зеркало Morelle 80
Тумба подвесная Bosko 100

Bosko

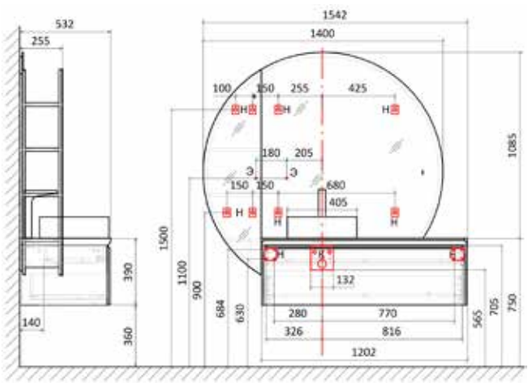

Зеркало с пеналом Solis 34
Зеркало Solis 106
Тумба подвесная Solis 120

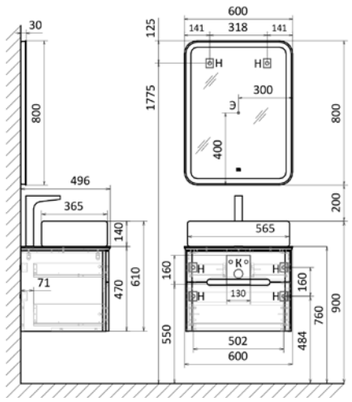

Зеркало Morelle 60
Тумба подвесная Bosko 60

Modul

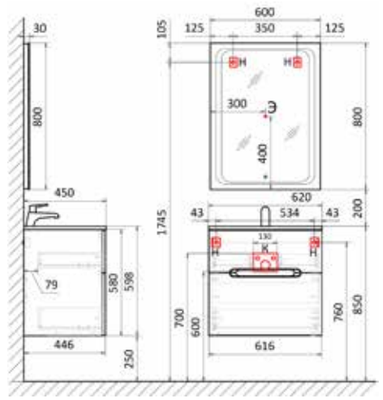

Зеркало Modul 65
Тумба подвесная Modul 65

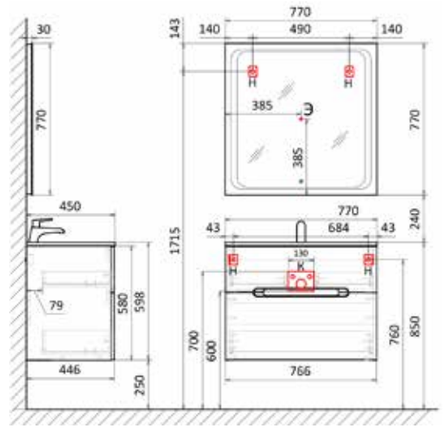

Зеркало Modul 80
Тумба подвесная Modul 80

Н — место крепления к стене
К — место вывода воды и слива
Э — точка вывода электропровода

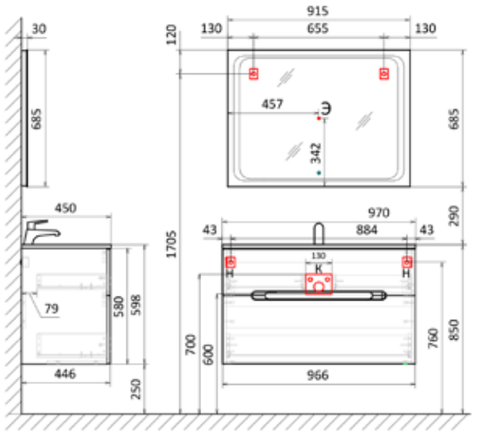

Зеркало Modul 100
Тумба подвесная Modul 100

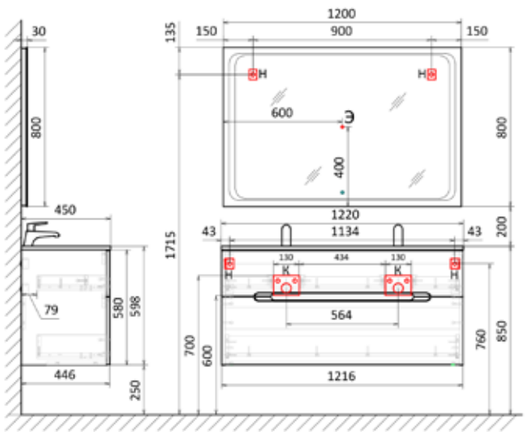

Зеркало Modul 120
Тумба подвесная Modul 120

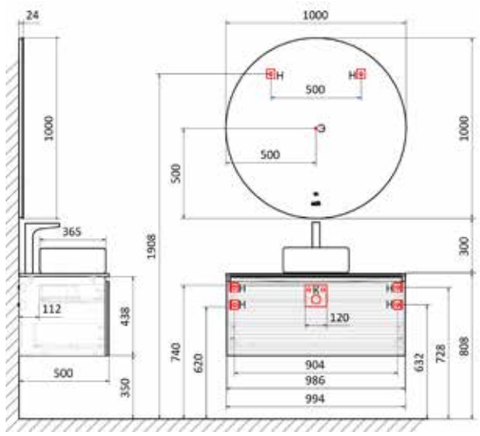

Зеркало Solo 100
Тумба подвесная Cossety 100

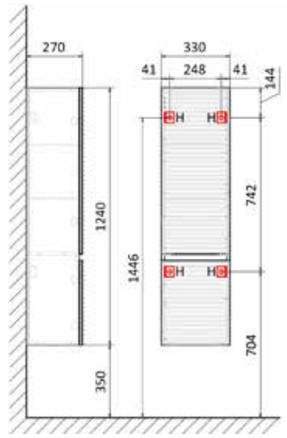

Пенал Cossety 124

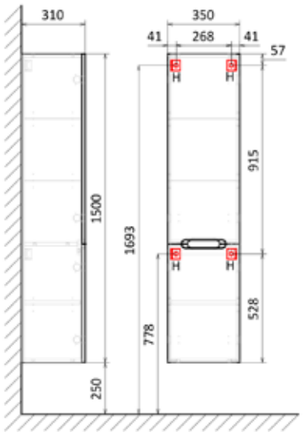

Пенал Modul 150

Cossety

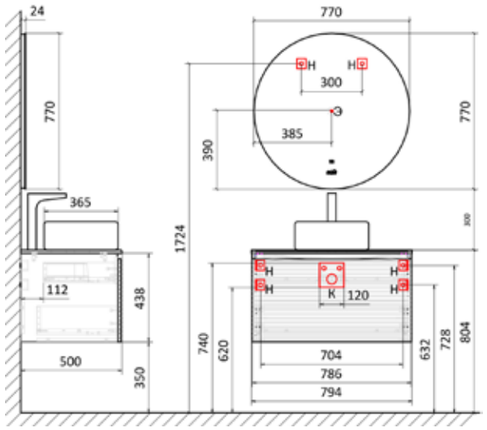

Зеркало Solo 77
Тумба подвесная Cossety 80

Tossony

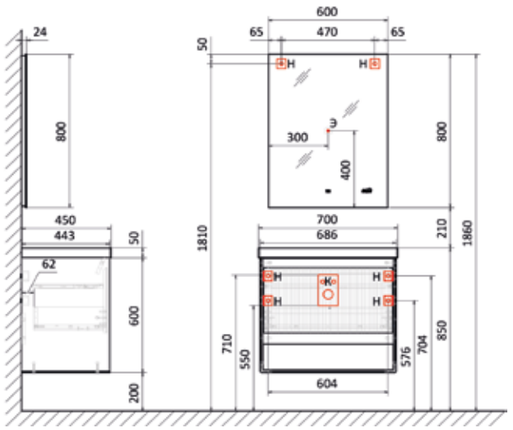

Зеркало Kvadro 60
Тумба подвесная Tossony 70

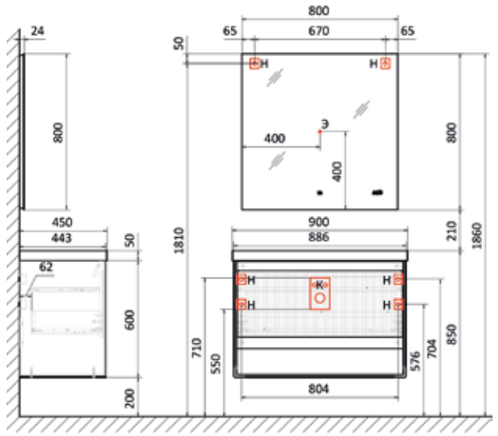

Зеркало Kvadro 80
Тумба подвесная Tossony 90

Н — место крепления к стене
К — место вывода воды и слива
Э — точка вывода электропровода

Morelle

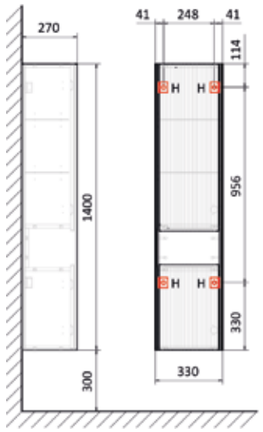

Пенал Tossony 140

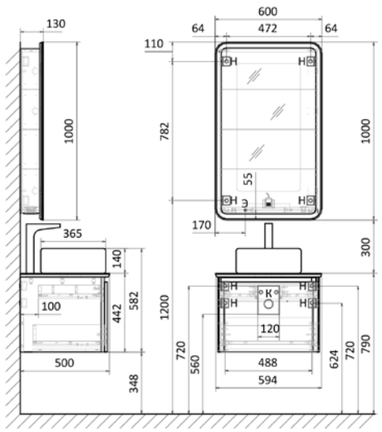

Зеркало-шкаф Morelle 60
Тумба подвесная Morelle 60

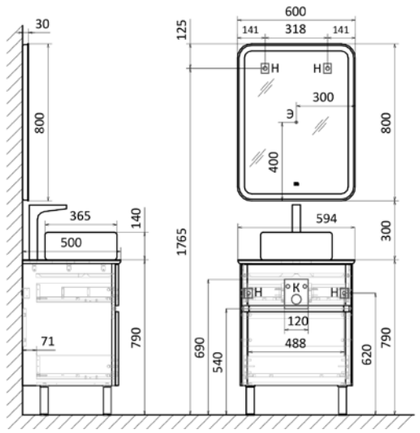

Зеркало Morelle 60
Тумба напольная Morelle 60

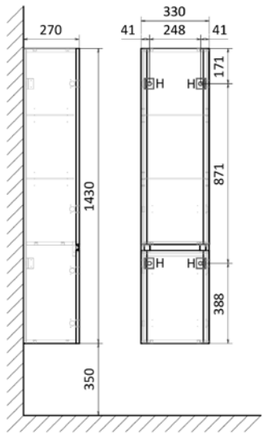

Пенал Morelle 143

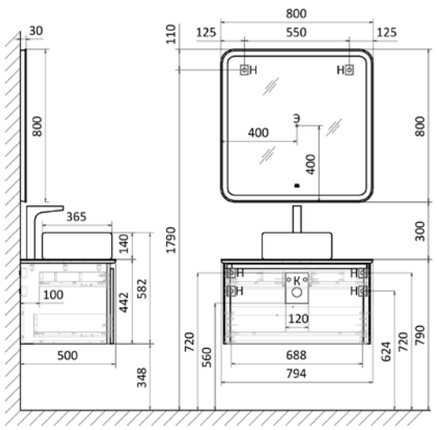

Зеркало Morelle 80 квадрат
Тумба подвесная Morelle 80

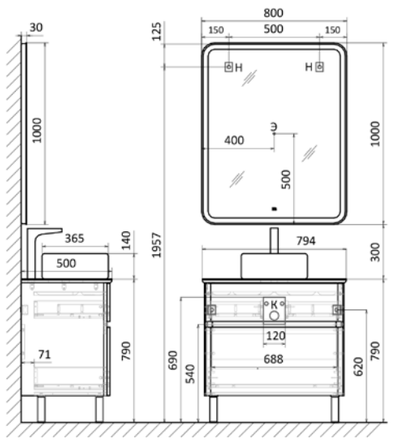

Зеркало Morelle 80
Тумба напольная Morelle 80

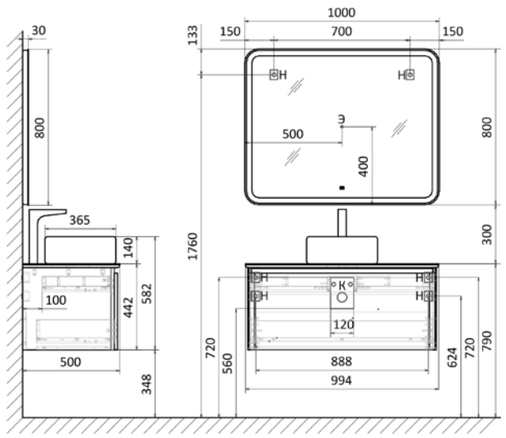

Зеркало Morelle 100
Тумба подвесная Morelle 100

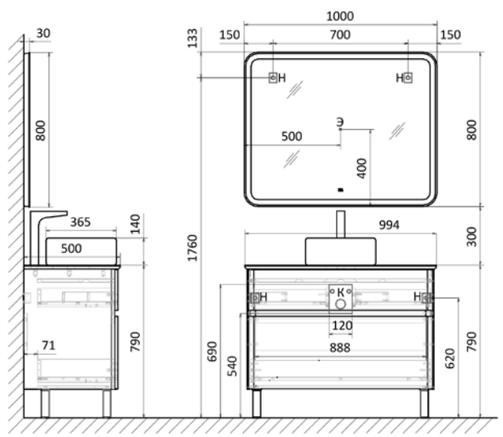

Зеркало Morelle 100
Тумба напольная Morelle 100

Н — место крепления к стене
К — место вывода воды и слива
Э — точка вывода электропровода

Welto

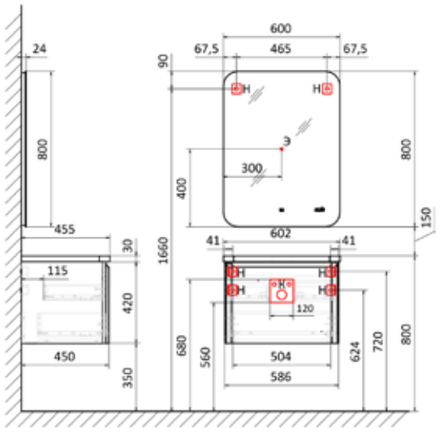

Зеркало Ego 60
Тумба подвесная Welto 60

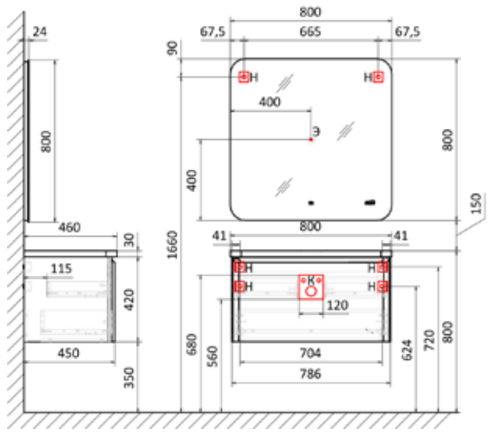

Зеркало Ego 80
Тумба подвесная Welto 80

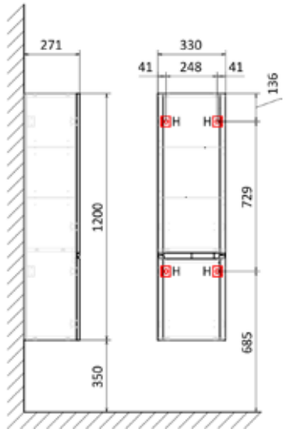

Пенал Welto 120

Brik

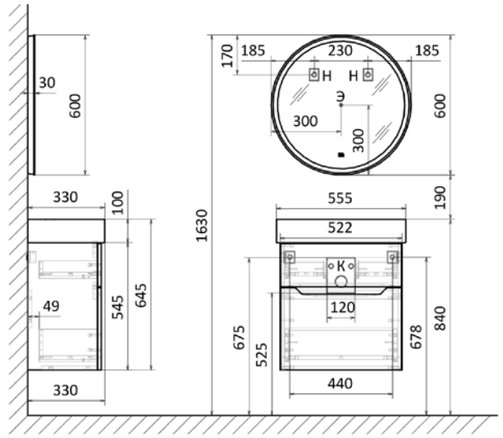

Зеркало Novato 60
Тумба подвесная Brik 55

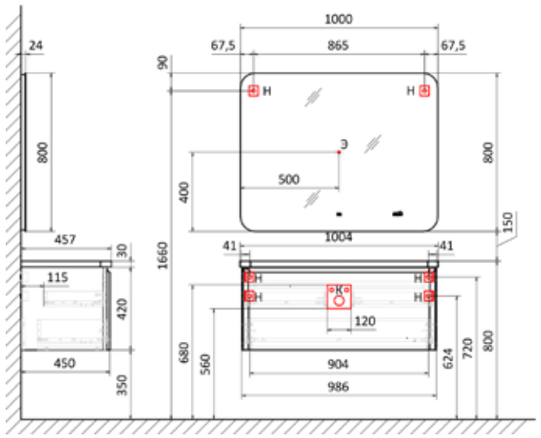

Зеркало Ego 100
Тумба подвесная Welto 100

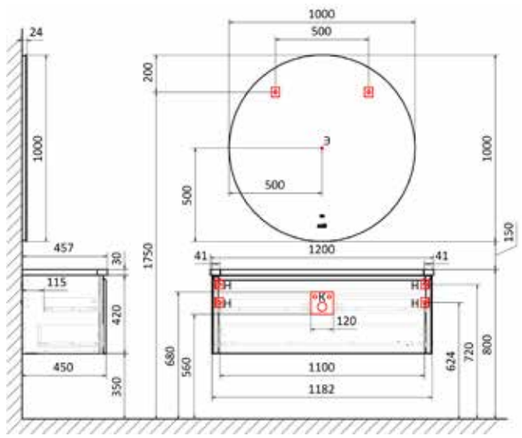

Зеркало Solo 100
Тумба подвесная Welto 120

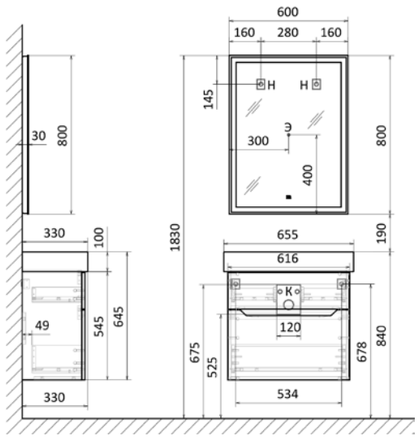

Зеркало Prima 60
Тумба подвесная Brik 65

Decent

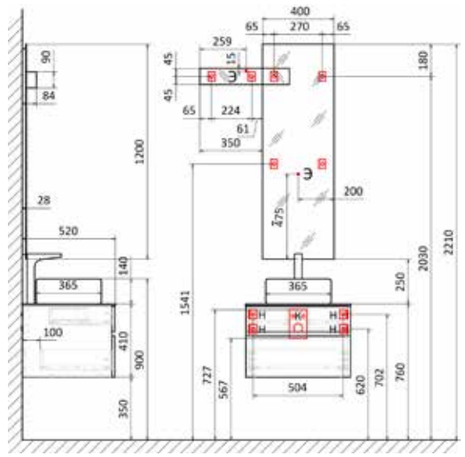

Зеркало Forest 40 со светильником
Тумба подвесная Decent 60

Н — место крепления к стене
К — место вывода воды и слива
Э — точка вывода электропровода

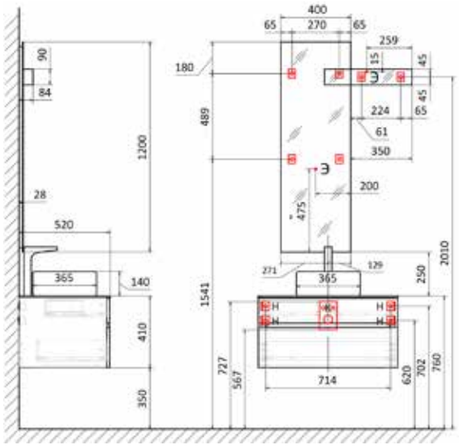

Зеркало Forest 40 со светильником
Тумба подвесная Decent 80

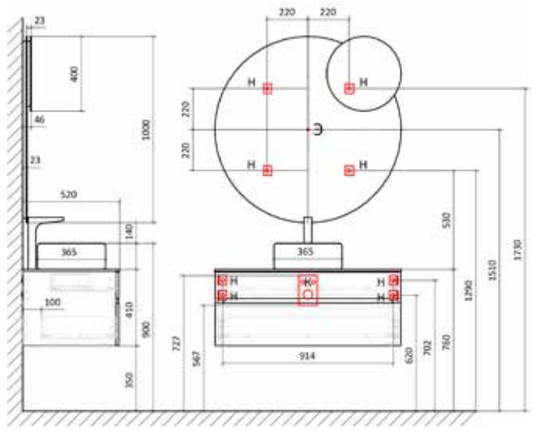

Зеркало Decent 100 с подсветкой
Тумба подвесная Decent 100

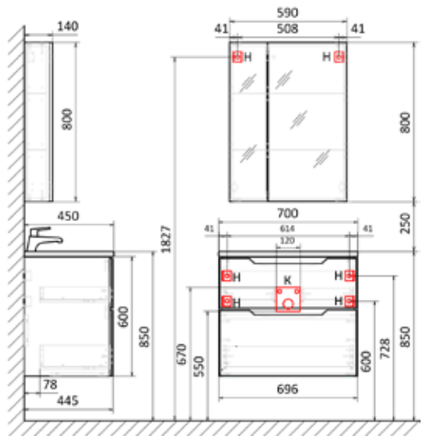

Тумба подвесная Wector 70
Зеркало-шкаф Statik 60

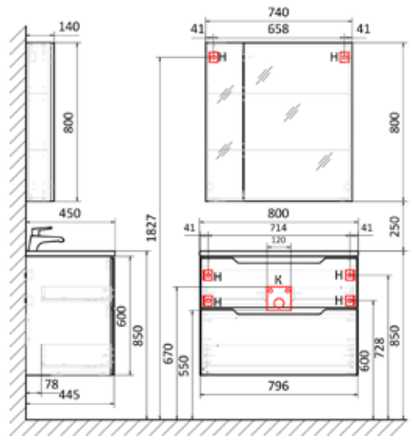

Тумба подвесная Wector 80
Зеркало-шкаф Statik 75

Wector

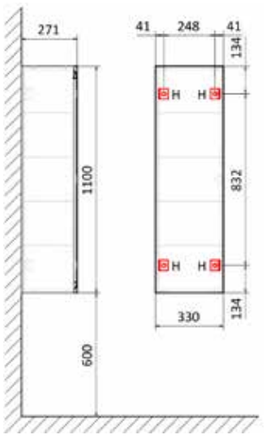

Пенал Decent 110

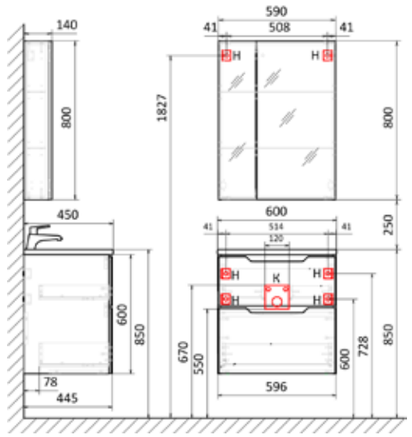

Тумба подвесная Wector 60
Зеркало-шкаф Statik 60

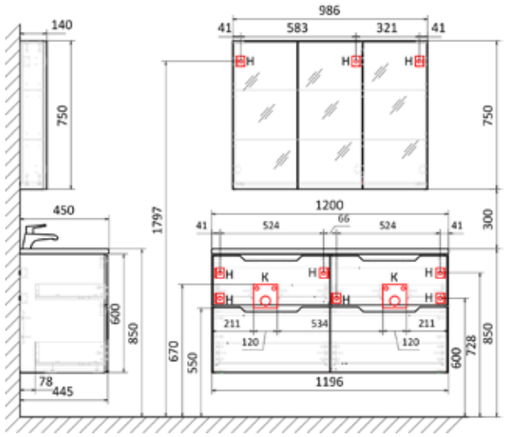

Тумба подвесная Wector 120
Зеркало-шкаф Statik 100

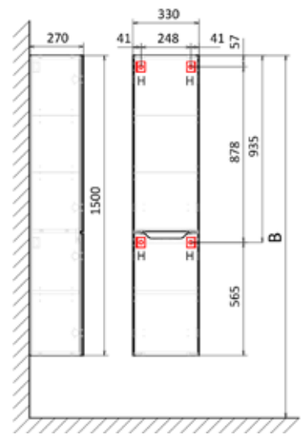

Пенал Statik 150

Н — место крепления к стене
К — место вывода воды и слива
Э — точка вывода электропровода

Moduo Slim

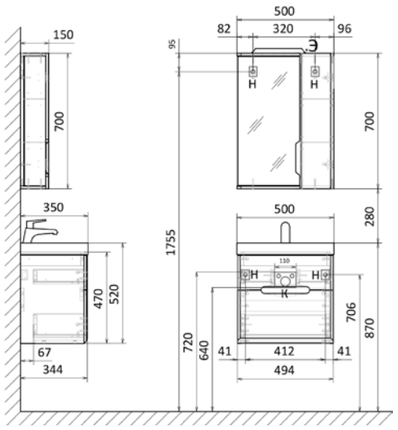

Зеркало-шкаф Moduo Slim 50
Тумба подвесная Moduo Slim 50

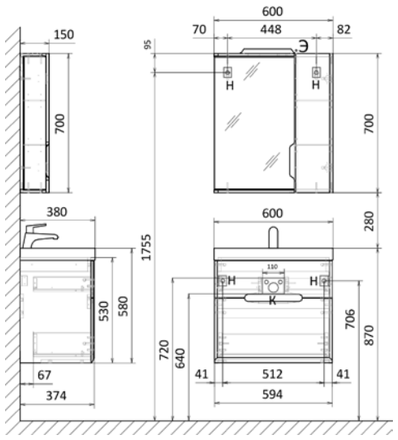

Зеркало-шкаф Moduo Slim 60
Тумба подвесная Moduo Slim 60

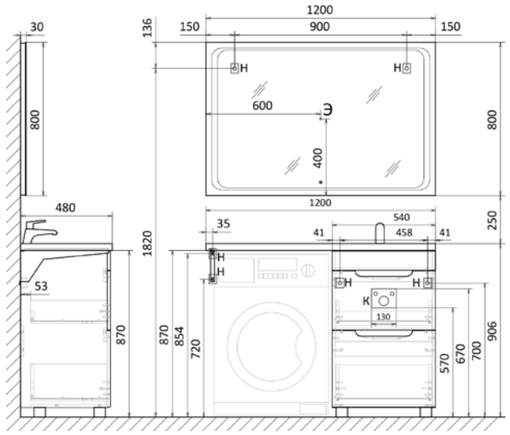

Зеркало Forte 120
Тумба напольная Forte 120

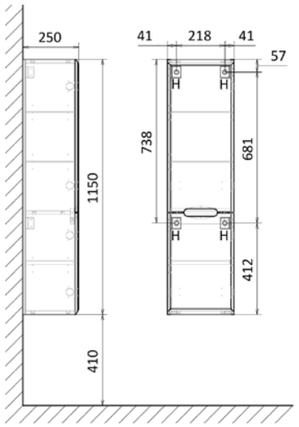

Пенал Moduo Slim 115

Forte

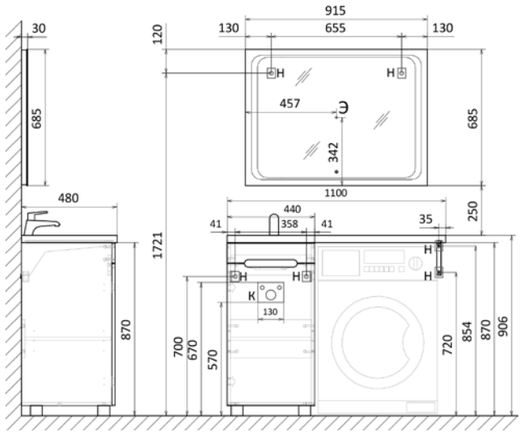

Зеркало Forte 92
Тумба напольная Forte 110

Популярные зеркала

Morelle,
зеркала с фронтальной подсветкой

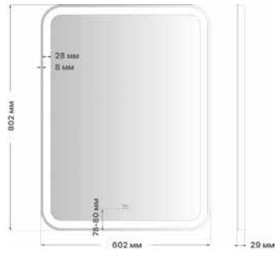

Зеркало Morelle 60
602x29x802 мм

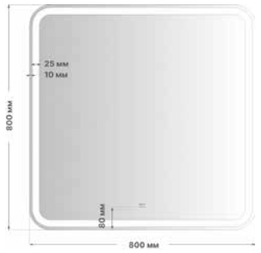

Зеркало Morelle 80
800x29x800 мм

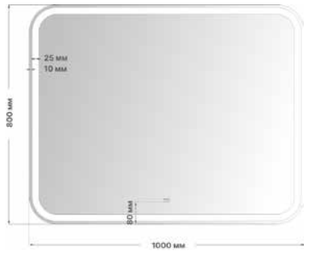

Зеркало Morelle 100
1000x29x800 мм

Prima,
зеркала с фронтальной подсветкой

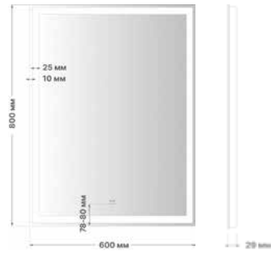

Зеркало Prima 60
600x29x800 мм

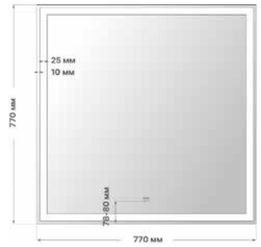

Зеркало Prima 77
770x29x770 мм

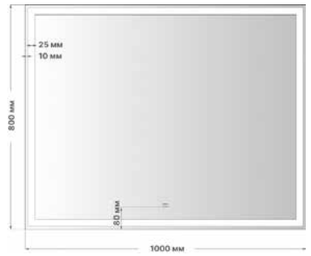

Зеркало Prima 100
1000x29x800 мм

Novato,
зеркала с фронтальной подсветкой

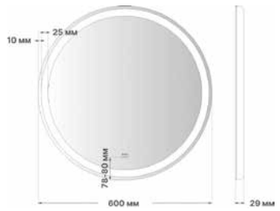

Зеркало Novato 60
600x29x600 мм

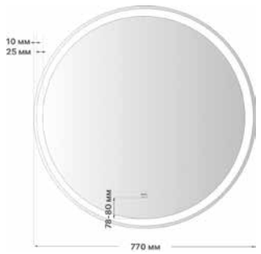

Зеркало Novato 77
770x29x770 мм

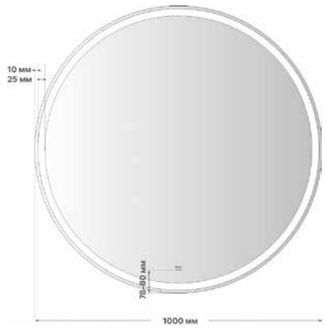

Зеркало Novato 100
1000x29x1000 мм

Solo,
зеркала с интерьерной подсветкой и часами

Зеркало Solo 60
600x600 мм

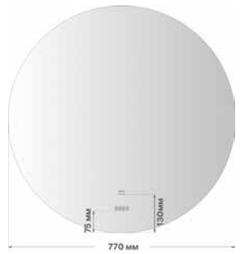

Зеркало Solo 77
770x770 мм

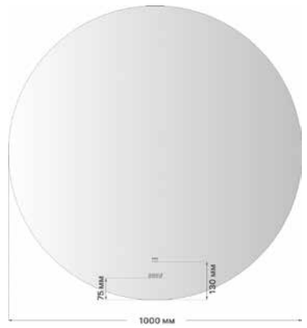

Зеркало Solo 100
1000x1000 мм

Популярные зеркала

Ego,
зеркала с фронтальной подсветкой и часами

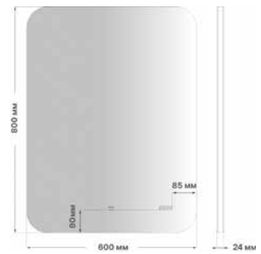

Зеркало Ego 60
600x24x800 мм

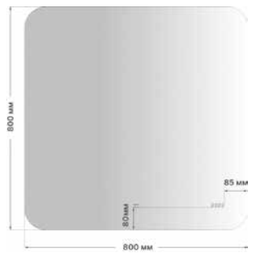

Зеркало Ego 80
800x24x800 мм

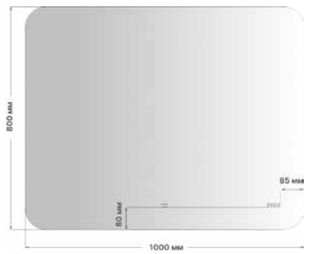

Зеркало Ego 100
1000x24x800 мм

Kvadro,
зеркала с интерьерной подсветкой и часами

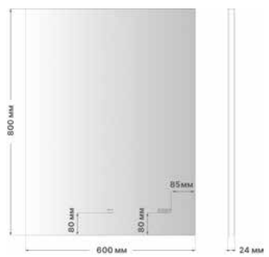

Зеркало Kvadro 60
600x24x800 мм

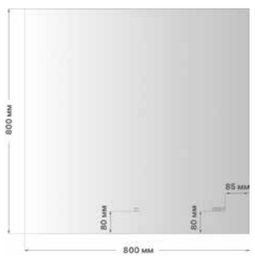

Зеркало Kvadro
800x24x800 мм

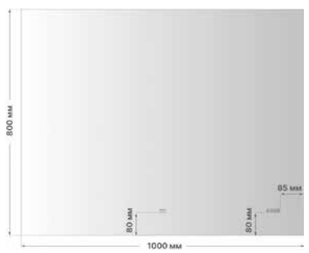

Зеркало Kvadro 100
1000x24x800 мм

jorno.it I raval.ru
8 (831) 282-00-88